REF. 8010

Manómetro de Pressão
Os manômetros cápsula são projetados de acordo com a Norma EN 837-3 para atender às mais altas demandas em aplicações onde há necessidade de medir baixas pressões. O elemento sensor é uma cápsula, completamente construída em aço inoxidável AISI 316L, constituído por duas membranas circulares, de ondulações concêntricas, soldadas entre si. São fabricados para atender a demanda das indústrias petroquímica, química, alimentícia, farmacêutica, etc...
Um anel de vedação de baioneta estampado e um bom design de junta tornam-no um instrumento resistente a poeira, partículas e vapores, com grau de vedação IP 65.

Pressure gauge
Capsule pressure gauges are designed according to Std. EN 837-3 to meet the highest demands in applications where there is need to measure low pressures. Sensing element is a capsule, completely built in stainless steel AISI 316L, made of two circular membranes, of concentric undulations, welded together. They are made to meet demand in the petrochemical, chemical, food, Pharmaceuticals industries, etc ... A stamping bayonet ring sealing, and a good joint design, make it an instrument resistant to dust, particles and vapours, with a degree of sealing IP 65.

F8010025ESGE	0-25 MBAR
F8010040ESGE	0-40 MBAR
F8010060ESGE	0-60 MBAR
F8010100ESGE	0-100 MBAR
F8010250ESGE	0-250 MBAR
F8010600ESGE	0-600 MBAR

APLICAÇÕES

Especialmente adequado para medir pressões de gás muito baixas, principalmente entre 25 e 600 mbar. Ideal como indicadores de fluxo de ar, nível de líquido e fluxo de ar.

INTERIOR MANÓMETRO CÁPSULA

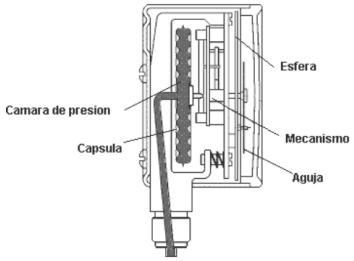

DIMENSÕES GERAIS

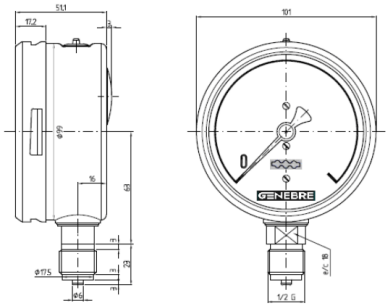

DADOS TÉCNICOS

Precisão: Classe 1, de acordo com / DIN EN 837-3
Faixas: 0-25 mbar a 0-600 mbar
Temperatura de trabalho: -20ºC / +60ºC
Conexão: Aço inox 316L saída inferior G ½"
Material da cápsula: Aço inoxidável 316L
Configuração zero: Na frente
Mostrador: Alumínio branco com escala dupla (inH2O e mbar).
Ponteiro: Alumínio preto
Caixa: Aço Inoxidável, Diâmetro Nominal 100 mm.
Anel de vedação: tipo baioneta
Visor: Vidro Laminado

MEDIDA	ESCALA (mbar)	ESCALA (inH2O)
8010 025	0 - 25	0 - 10
8010 040	0 - 40	0 - 16
8010 060	0 - 60	0 - 24
8010 100	0 - 100	0 - 40
8010 250	0 - 250	0 - 100
8010 600	0 - 600	0 -240

+351 219 737 330
info@tm2a.pt
www.tm2a.pt
Rua Cidade de Viena, 2
Parque Industrial do Arneiro
2660-456 São Julião do Tojal